MGL 0297

MGL LICHT

MULTI POWER KONVERTER VOREINGESTELLT 750mA – CASAMBI TW ODER SWITCH DIM

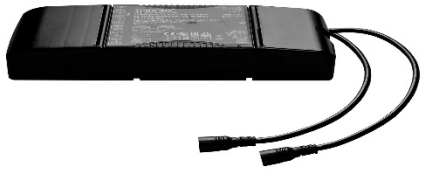

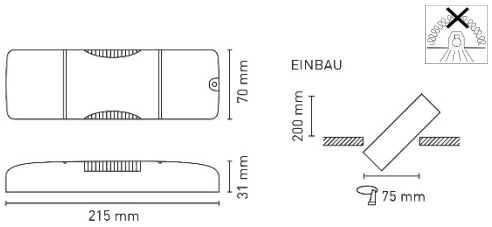

AUSSCHREIBUNGSTEXT

Elektronischer Konverter für Casambi Funktechnik TUNABLE WHITE dimmbaren oder Switch DIM-Betrieb von LED-Panelleuchten mit max. 750mA Konstantstrom und einer max. Anschlussleistung von max. 37,5W. Die Bestromung ist 750mA voreingestellt. Anschlussklemme primär: max. 1,5mm², Anschluss an MGL-LED-PANEL mittels Leitung mit Steckverbinder auf der Sekundärseite. Der Konverter ist primär- und sekundärseitig zugentlastet. Die Primärspannung AC 220-240V 50/60 Hz, DC 176-280V. Ausgangsspannung max. 50V (DC)Betriebsstrom 750mA, Einschaltstrom 26A 224 µsec. Interner Schutz gegen Überlast, Kurzschluss und Überhitzung. Umgebungstemperaturen: -25°C bis +50°C tc+75°C, Schutzart IP20 zur Verwendung im Innenbereich. Maße: 215x70x31mm, Gewicht 238g. Produktlebensdauer 50.000h, MGL-LICHT 5-Jahresgarantie, ENEC zertifiziert. Maximal 16 Konverter an Sicherungsautomat B16A., Made in Europe.

Normkonform gemäß: EN 55015, EN 61000-3-2, EN 61000-3-3, EN 61347-1, EN 61347-2-13, EN 62384, EN 61547, EN 300330 V2.1.1, EN 301 489-1 V2.1.1, EN 301 489-3 V2.1.1, EN 300328 V2.1.1, EN 301489-17 V2.1.1, Acc_to_EN_50172, Acc_to_EN_60598_2_22

5 JAHRE GARANTIE* CE EN SELV IP20

constant CURRENT 110 EL

PRODUKTMERKMALE & KENNDATEN

Betrieb	750mA
Eingangsspannung	AC 220 bis 240V (50/60Hz)
Eingangsspannung	DC 176 bis 280V
Elektrische Ausführung	Konstantstrom

Anschlussleistung	Bestromung	Ausgangsspannung	Leistung
	750mA	20...50V	37,5W

Vorwärtsspannung	max. 50V DC
Anschluss primär	Klemme max. 1,5mm²
Anschluss sekundär	Zuleitung und Steckverbinder
Umgebungstemperatur	ta -25...+50°C | tc 75°C
Max. Ripple	≤3%
Einschaltstrom	26A, 224µsec
Schutzart	IP20
Schutzklasse	I
Lebensdauer	50.000h
Höhe	31mm
Länge	215mm
Breite	70mm
Gewicht	238g

TECHNISCHE DATEN

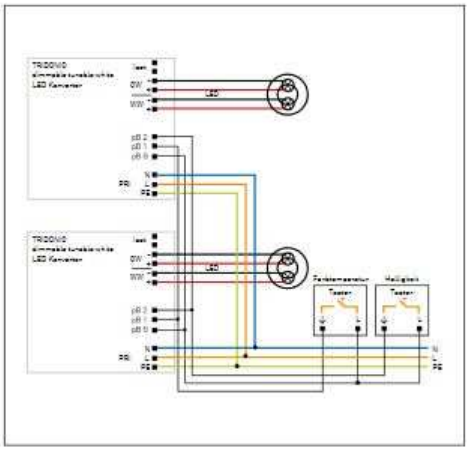

Alle technischen Daten sowie Gewichts- und Maßangaben sind sorgfältig erstellt. Irrtum vorbehalten.
Produktabbildungen sind beispielhaft und können vom Original abweichen. Änderungen, die dem Fortschritt dienen, behalten wir uns vor.